T-120W三组输出电源
T-120W Triple output power supply



概述 Summary

> 三组输出：功率120W
Triple output: power 120W

> 输入电压：90～132VAC/180～264VAC 由开关切换
Input voltage: 90～132VAC/180～264VAC by switch

常见规格 General Specification

199×110×50mm

性能 Specification \ 型号 Model	T-120A			T-120B			T-120C			T-120D		
	CH1主回路	CH2次回路	CH3次回路	CH1主回路	CH2次回路	CH3次回路	CH1主回路	CH2次回路	CH3次回路	CH1主回路	CH2次回路	CH3次回路
直流输出电压、电流 DC output voltage, current	5V 2～11A	12V 0.5～5A	-5V 0.2～1A	5V 2～11A	12V 0.5～4.5A	-12V 0.2～1A	5V 2～10A	15V 0.5～3.5A	-15V 0.1～1A	5V 2～8A	12V 0.5~2.5A	24V 0.5~2A
纹波及噪音 Wave and noise	80mVp-p	150mVp-p	150mVp-p	80mVp-p	150mVp-p	150mVp-p	80mVp-p	150mVp-p	150mVp-p	80mVp-p	120mVp-p	180mVp-p
进线稳定度 Inlet wire stability	±0.5%	±1%	±1%	±0.5%	±1%	±1%	±0.5%	±1%	±1%	±0.5%	±1%	±1%
负载稳定度 Load stability	±1%	±5%	±5%	±1%	±5%	±5%	±1%	±6%	±6%	±0.5%	±5%	±5%
效率 Efficiency	77%			77%			76%			80%		
直流电压可调范围 Adjustable range for DC voltage	CH1:±10%	CH2:±5%	CH3:±5%	CH1:±10%	CH2:±5%	CH3:±5%	CH1:±10%	CH2:±5%	CH3:±5%	CH1:±10%	CH1:±5%	CH1:±5%
输入电压范围 Input voltage range	90～132VAC/180～264VAC 由开关切换 254～370VDC 47～63Hz 90～132VAC/180～264VAC by switch 254～370VDC 47～63Hz											
冲击电流 Impact current	冷启动电流 Cold start current 30A/115VAC 60A/230VAC											
过载保护 Overload protection	105%～150%切断输出，自动恢复 105%～150% cut off the output, automatic recovery											
过电压保护 Over voltage protection	CH1:115～135%关闭输出，电源重启后可恢复输出 CH1:115～135% shut down O/P voltage, re-power on to recover											
启动、上升、保持时间 Setup, rise, hold up time	200ms, 50ms, 16ms/230VAC 满负载 at full load											
耐压性 Withstand voltage	输入输出间：1.5kV 输入与外壳间：1.5kV 输出与外壳间：0.5kV 一分钟 I/P-O/P: 1.5kV I/P-FG:1.5kV O/P-FG: 0.5kV 1minute											
隔离电阻 Isolation resistance	输入输出间 输入与外壳间 输出与外壳间：500VDC/100MΩ I/P-O/P I/P-FG O/P-FG: 500VDC/100MΩ											
工作温度 Working temperature	-10℃～+50℃											
尺寸 Dimension	199×110×50mm											
重量 Weight	0.9kg											
包装 Packing	42×31.5×26CM/20PCS/18kg											

外形尺寸 Overall dimension(mm)

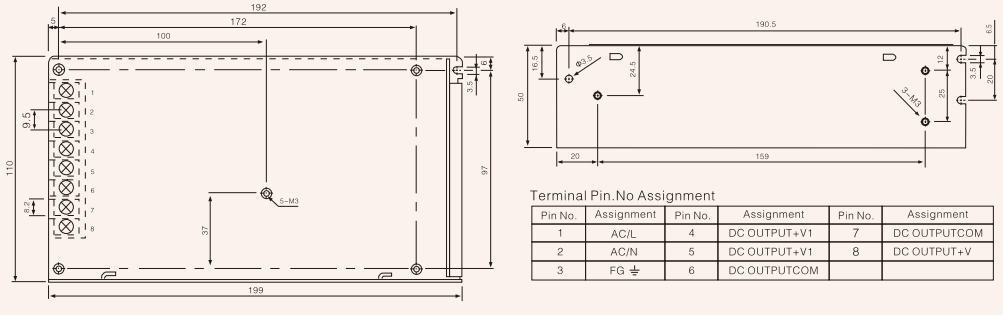

Terminal Pin.No Assignment

Pin No.	Assignment	Pin No.	Assignment	Pin No.	Assignment
1	AC/L	4	DC OUTPUT+V1	7	DC OUTPUTCOM
2	AC/N	5	DC OUTPUT+V1	8	DC OUTPUT+V
3	FG ⏚	6	DC OUTPUTCOM		