T-60W三组输出电源
T-60W Triple output power supply



概述 Summary

> 三组输出：功率60W
Triple output: power 60W
> 输入电压：85～264VAC　120～370VDC
Input voltage: 85～264VAC　120～370VDC

常见规格 General Specification

159×98×38mm

性能 Specification \ 型号 Model	T-60A			T-60B			T-60C			T-60D		
	CH1主回路	CH2次回路	CH3次回路	CH1主回路	CH2次回路	CH3次回路	CH1主回路	CH2次回路	CH3次回路	CH1主回路	CH2次回路	CH3次回路
直流输出电压、电流 DC output voltage, current	5V 0～5A	12V 0～2.5A	-5V 0～0.5A	5V 0～5A	12V 0～2.5A	-12V 0～0.5A	5V 0～5A	15V 0～2A	-15V 0～0.5A	5V 0.5～5A	12V 0.2～2.5A	24 0.2～0.5A
纹波及噪音 Wave and noise	50mVp-p	100mVp-p	100mVp-p	100mVp-p	120mVp-p	120mVp-p	100mVp-p	120mVp-p	120mVp-p	80mVp-p	100mVp-p	100mVp-p
进线稳定度 Inlet wire stability	±0.5%	±1%	±0.5%	±0.5%	±1%	±0.5%	±0.5%	±1%	±0.5%	±0.5%	±1%	±1%
负载稳定度 Load stability	±1%	±4%	±1%	±1%	±4%	±4%	±4%	±4%	±1%	±1%	±4%	±1%
效率 Efficiency	72%			72%			72%			72%		
直流电压可调范围 Adjustable range for DC voltage	CH1:±10%	CH2:±5%	CH3:±5%	CH1:±10%	CH2:±5%	CH3:±5%	CH1:±10%	CH2:±5%	CH3:±5%	CH1:±10%	CH2:±5%	CH3:±5%
输入电压范围 Input voltage range	85～264VAC　120～370VDC　47～63Hz											
冲击电流 Impact current	冷启动电流 Cold start current　30A/115VAC　60A/230VAC											
过载保护 Overload protection	105%～150%切断输出，自动恢复 105%～150% cut off the output, automatic recovery											
过电压保护 Over voltage protection	CH1:115～135%关闭输出，电源重启后可恢复输出 CH1:115～135% shut down O/P voltage, re-power on to recover											
启动、上升、保持时间 Setup, rise, hold up time	300ms, 50ms, 80ms/230VAC 满负载 at full load											
耐压性 Withstand voltage	输入输出间：1.5kV 输入与外壳间：1.5kV 输出与外壳间：0.5kV 一分钟 I/P-O/P: 1.5kV I/P-FG:1.5kV O/P-FG: 0.5kV 1minute											
隔离电阻 Isolation resistance	输入输出间 输入与外壳间 输出与外壳间：500VDC/100MΩ I/P-O/P I/P-FG O/P-FG: 500VDC/100MΩ											
工作温度 Working temperature	-10℃～+50℃											
尺寸 Dimension	159×98×38mm											
重量 Weight	0.55kg											
包装 Packing	34×32×24CM/30PCS/16.5kg											

外形尺寸 Overall dimension(mm)

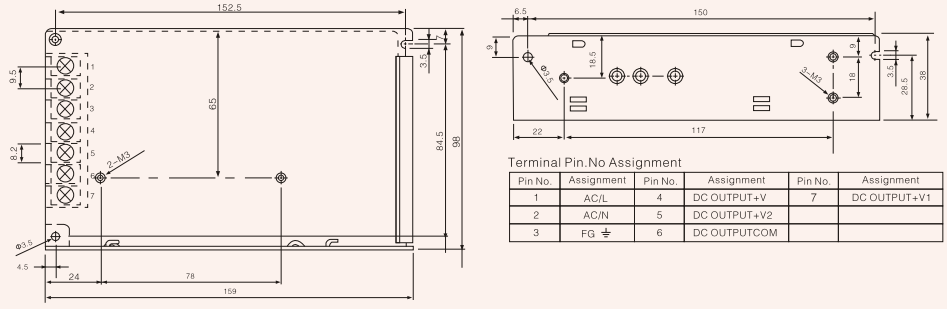

Terminal Pin.No Assignment

Pin No.	Assignment	Pin No.	Assignment	Pin No.	Assignment
1	AC/L	4	DC OUTPUT+V	7	DC OUTPUT+V1
2	AC/N	5	DC OUTPUT+V2		
3	FG ⏚	6	DC OUTPUTCOM		