LRH-60

单组输出开关电源

60 W series | Single-output switching power supply

派生样稿：输出及非输入参数沿用同功率自有版；未经本型号高压实测。
Derived from the same-power WEHO design. No high-voltage test results for this LRH model.

01 输出规格 Output ratings

型号 Model	LRH-60-5	LRH-60-12	LRH-60-15	LRH-60-24	LRH-60-48
直流输出电压 DC output voltage	5 V	12 V	15 V	24 V	48 V
输出电流范围 Output current range	0-12 A	0-5 A	0-4 A	0-2.5 A	0-1.3 A
效率 Efficiency	86%	86%	88%	88%	90%
纹波及噪声 Ripple and noise	120 mV p-p	120 mV p-p	120 mV p-p	150 mV p-p	200 mV p-p
线性调整率 Line regulation	±0.5%	±0.5%	±0.5%	±0.5%	±0.5%
负载调整率 Load regulation	±0.5%	±0.5%	±0.5%	±0.5%	±0.5%
直流电压调节范围 DC voltage adjustment	±10%	±10%	±10%	±10%	±10%

02 输入与保护 Input and protection

输入范围（草案） Input range (draft)	300-450 VAC; 47-63 Hz; 420-635 VDC 380 VAC 为输入等级，不是固定工作电压。
过载保护 Overload protection	110-150%: output shuts off; automatic recovery. 切断输出，自动恢复。
其他保护 Other protection	Overcurrent protection / Short-circuit protection 过流保护 / 短路保护。
耐压（1 分钟） Withstand voltage (1 min)	I/P-O/P: 1.5 kV; I/P-FG: 1.5 kV; O/P-FG: 0.5 kV 输入—输出、输入—机壳、输出—机壳，依次如上。
绝缘电阻 Insulation resistance	100 MOhm at 500 VDC; 25 °C, 70% RH. 输入—输出、输入—机壳、输出—机壳。I/P-O/P, I/P-FG, O/P-FG.

03 原测试条件（仅供对照） Donor test conditions only

冷启动冲击电流：45 A，原测试输入 230 VAC。不是 LRH 高压输入实测值。
Cold-start inrush: 45 A at 230 VAC. Not a high-voltage LRH measurement.

启动 / 上升时间：1000 / 30 ms（230 VAC）；2000 / 30 ms（115 VAC）。保持时间未列。
Setup / rise: 1000 / 30 ms at 230 VAC; 2000 / 30 ms at 115 VAC. Hold-up time not specified.

外形、端子与使用条件

Mechanical dimensions, terminals and operating conditions

04 外形图 Mechanical outline / mm

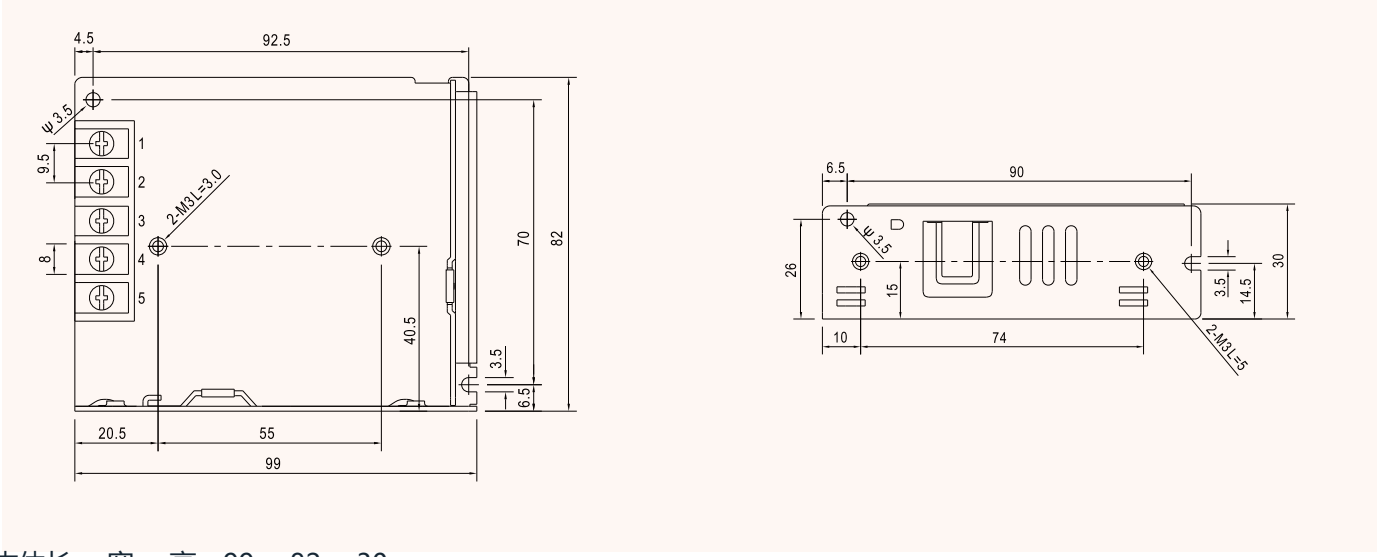

本体长 × 宽 × 高：99 × 82 × 30 mm。

Body length × width × height: 99 × 82 × 30 mm.

05 端子分配 Terminal assignments

端子 1, 2：交流输入；3：保护地；4：直流负极；5：直流正极。

AC input: 1, 2 | Protective earth: 3 | DC output -V: 4 | DC output +V: 5

06 工作条件及包装 Operating and packing data

工作温度 Operating temperature	-20 to +70 °C; full load is not specified across this range. 不可将该范围理解为全温度满载。
单台重量 Unit weight	0.23 kg
装箱规格 Packing: carton / qty / mass	44×36.5×19.5 cm / 80 pcs / 16 kg



参考照片：LRS-60 自有版

Reference photo: WEHO LRS-60 donor.

此图不是 LRH 实拍；铭牌未改。

Not a photograph of an LRH unit. Nameplate unchanged.

接线与安装前须核对本机标签、端子和实物。

Verify the actual label, terminals and dimensions before installation.